GAMMA RENAULT ELF EVOLUTION RN-TECH

SPECIALMENTE CONCEPITA PER RENAULT E DACIA

La gamma RENAULT ELF Evolution RN-TECH risponde all'integralità delle esigenze tecniche del costruttore.

elf Lubrificanti

RENAULT

Da gennaio 2015, **RENAULT** e **ELF** vi propongono una **GAMMA COMPLETA DI LUBRIFICANTI** specialmente concepiti per soddisfare le esigenze dei vostri clienti **RENAULT** e **DACIA**.

I due partner hanno messo insieme i loro know-how per sviluppare questa **GAMMA CO-BRANDED**.

Vera **ESCLUSIVA DELLA RETE RENAULT**, essa si compone di:

Lubrificanti alta prestazione **"RN-TECH"** sviluppati nel rispetto delle norme Renault RN0720, RN0710, RN0700.

Scegliere questa gamma e rispettare le indicazioni del libretto di manutenzione vi garantisce la prestazione e la longevità del motore nel tempo.

RENAULT

elf Lubrificanti

GAMMA EVOLUTION RN-TECH

CARATTERISTICHE	VANTAGGI	BENEFICI
LOW SAPS Indice molto basso di zolfo, di ceneri solfatate e fosforo	Compatibilità con i sistemi di post-trattamento	Rispetto dell'ambiente e durata del FAP aumentata anche in condizioni estreme
Formula specifica ottimizzata per formare delle pellicole di olio particolarmente sottili	Riduzione degli attriti nell'insieme del motore	FUEL ECO Riduzione del consumo di carburante
Notevole resistenza all'ossidazione	Mantenimento delle prestazioni ottimali durante tutta la durata di vita del lubrificante	Intervalli dei cambi d'olio allungati (fino a 30.000 km)
Ottime proprietà di detergenza e di disperdenza	Pulizia ottimale del motore ad alta e bassa temperatura	Prestazione motore mantenuta, per un miglior confort di guida ed una maggiore durata del motore
Gamma co-branded	Lubrificanti sviluppati dagli ingegneri Renault e ELF che tengono conto delle specifiche tecniche dei motori Renault	La garanzia di una affidabilità ottimale dopo ogni cambio d'olio
Gamma di lubrificanti di sintesi o a base di sintesi	Un livello di prestazione garantito nel tempo	Un funzionamento del motore facilitato, al meglio delle sue prestazioni per tutta la sua durata

elf Lubrificanti

CIRCOLAZIONE DELL'OLIO IN UN MOTORE

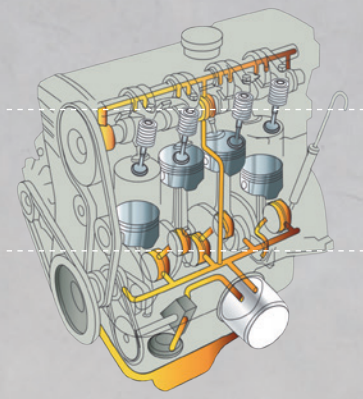

ZONA MOTORE	*BENEFICI PORTATI DAL LUBRIFICANTE*
MOTORE ALTO / DISTRIBUZIONE	**PULIZIA**
MOTORE MEDIO / SEGMENTO PISTONE CAMICIA (SPC)	**ANTI-USURA / RESISTENZA ALTA T°**
BASSO MOTORE / CARTER MOTORE PIANI ALBERO A GOMITO	**ANTI-USURA / PULIZIA**

EVOLUTION RN-TECH FE 5W30

Grado: **5W-30**
Norme: **ACEA C4**
Omologazione: **RN0720**

SINTETICO

EVOLUTION RN-TECH 10W40

Grado: **10W-40**
Norme: **ACEA A3 / B4**
API SL / CF
Omologazione: **RN0700**

SEMI-SINTETICO

EVOLUTION RN-TECH 5W40

Grado: **5W-40**
Norme: **ACEA A3 / B4**
API SN / CF
Omologazione: **RN0700 / RN0710**

SINTETICO

RENAULT

Per l'utilizzatore, la gamma EVOLUTION RN-TECH rappresenta il perfetto adeguamento del miglior lubrificante per il suo veicolo.

I BENEFICI PER VOI

Punto vendita...

- **Lubrificante specificatamente concepito** da ELF per i motori specifici, con il supporto di Renault
- Un legame più forte con i clienti e una **maggior soddisfazione** del consumatore
- Incoraggiamento della **fedeltà**, grazie ad una soluzione dedicata ai possessori di Renault e di Dacia

...e supporti alla vendita

- Un **supporto al consumatore** competente
- Una **logistica strutturata**
- **Supporti marketing** specifici

I BENEFICI PER I VOSTRI CLIENTI

- Lubrificanti di **alta tecnologia** specialmente concepiti da ELF e selezionati da Renault
- Lubrificanti rispondenti alle severe **esigenze di qualità** di Renault
- Una **gamma completa** per i veicoli Renault e Dacia
- Prodotti che migliorano e garantiscono la **durata di vita del motore**

Perché le norme Renault dal 2007?

Per andare oltre le performance **ACEA** a fine di:

1/ migliorare l'affidabilità/durata del motore:
ultimi standard di qualità RENAULT

2/ migliorare la prestazione del motore:
confort di guida CLIENTE

3/ permettere un prolungamento dell'intervallo di cambio olio:
costo di manutenzione ottimale per il CLIENTE

Esempio con la norma:

RN 0720
Diesel + FAP

Gradi 0/5W30 o 0/5W40

Test deposito alta temperatura

Test di ossidazione

Prova motore "Long Life Renault"

ACEA C4

GAMMA EVOLUTION RN-TECH

Grado	Tecnologia	Nome commerciale	Condizionamento	Norme	Omologazione Renault	Low SAP Fuel Economy
5W-30	Sintetico	Evolution RN-TECH FE 5W30	1L 5L 208L	ACEA C4	RN0720	LOW SAPS / ECO
5W-40	Sintetico	Evolution RN-TECH 5W40	1L 5L 208L	ACEA A3/B4 API SN/CF	RN0700 RN0710	
10W-40	Semi-Sintetico	Evolution RN-TECH 10W40	1L 5L 208L	ACEA A3/B3 API SL/CF	RN0700	

www.elf.com
www.renault.com

RENAULT

Prodotto e distribuito in Italia da
TOTALERG

elf Lubrificanti